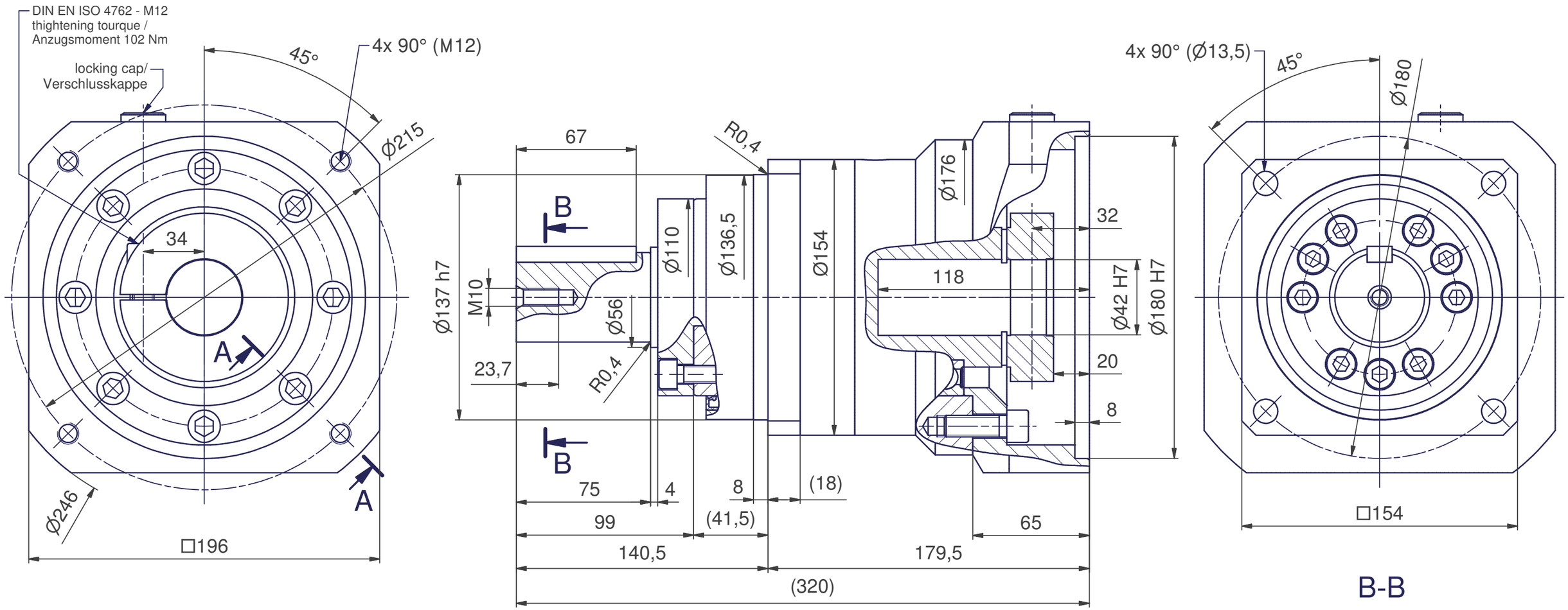

A-A

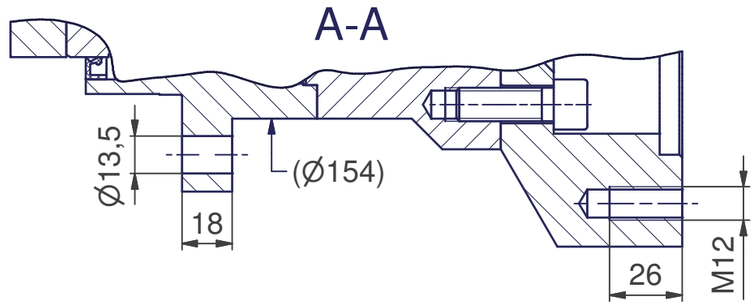

B-B

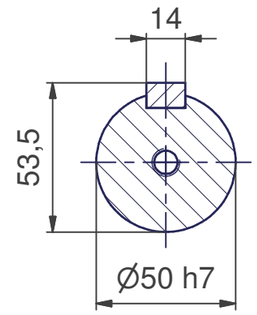

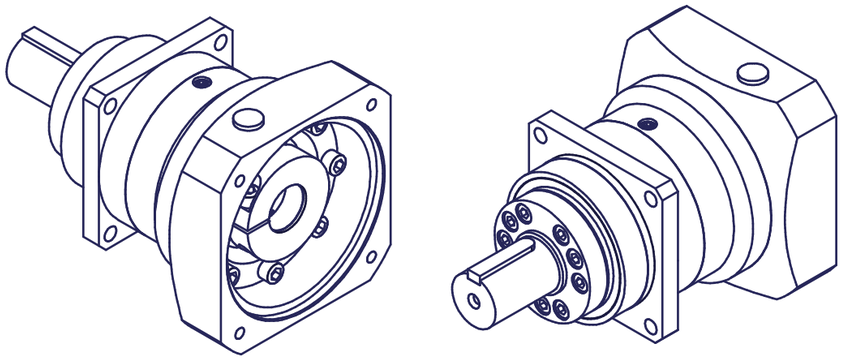

type: ANFX-P240W-V80G
reduction ratio / Übersetzung: 4 / 5 / 7 / 10
lubrication/Schmierung: lifetime grease/Lebensdauer-Fettschmierung
weight / Masse: approx./ca. 25 kg

ÄNDERUNG CHANGE						
-						
Index /vers.	Änderung (Änderungsnummer) / revision (revision no.)		Geändert/changed	Datum / date	Geprüft /checked	Datum / date

Bearbeitet /prep.	Max	27.07.2017	Oberflächen / surface DIN EN ISO 1302	Format / size A3	Maßstab / scale 1:2,2
Geprüft /checked	For	28.07.2017	Allgemeintoleranzen /general toler. DIN ISO 2768-mH *		
Genehmigt /appr.	Wandersee	27.07.2017	Tolerierung / tolerancing DIN ISO 8015	* DIN ISO 2768 gilt nicht für Baugruppenmaße / DIN ISO 2768 does not apply for dimensions of assemblys	
	Name / name	Datum /date	Nichtbemaßte Werkstückkanten not dimens. workpiece edge DIN ISO 13715		

Schutzvermerk nach DIN ISO 16016 beachten
Observe protection notice accor. to ISO 16016

Sumitomo Drive Technologies
Sumitomo (SHI) Cyclo Drive Germany GmbH
Cyclostraße 92, D-85229 Markt Indersdorf

Masse / mass: -

Ersatz für / replac. of
Ursprungs-Nr. / origin no.
Artikel-Gruppe / Item-group

Benennung / description: ANFX-P240W-1-V80G

Artikel-Nr. / Item no.: 581772